SILO SAFETY SYSTEM

Snímač tlaku

IPE - IPM

WAMGROUP

TOREX®

Snímač tlaku
IPE - IPM

SNÍMAČE TLAKU IPE / IPM NABÍZEJÍ SPOLEHLIVÉ A EKONOMICKÉ ŘEŠENÍ SNÍMÁNÍ TLAKU V SILECH A JAKO SOUČÁST ŘÍZENÍ PLNĚNÍ TAKÉ PREVENCI PROTI JEJICH PŘEPLNĚNÍ A PŘETLAKOVÁNÍ

IPE (elektronický snímač tlaku): ukazuje tlak uvnitř sila prostřednictvím elektronického výstupního signálu. Rozsah signálu může být 0-20mA nebo 4-20 mA.

IPM (mechanický snímač tlaku): ukazuje zda je hladina tlaku v sile nižší nebo vyšší než limit pro který je daný snímač nastaven.

V průběhu plnění sila, nebo čištění plnící cisterny, snímač tlaku IPE snímá hodnotu tlaku v reálném čase, kdežto snímač tlaku IPM snímá, kdy dojde k překročení nastavené limitní hodnoty tlaku v sile.

Vlastnosti

MODEL	IPM	IPE
Stupeň krytí	IP55	
Provozní teplota	-25° - +80°C	-20° - +60°C
Vlastnosti kabelů	2x1.5 mm^2 stíněný	
Max. napětí a proud do mikrospínače	250 V – 5A	
Napájecí napětí		14-25 VDC
Příkon		2W

Celkové rozměry

IPE/M

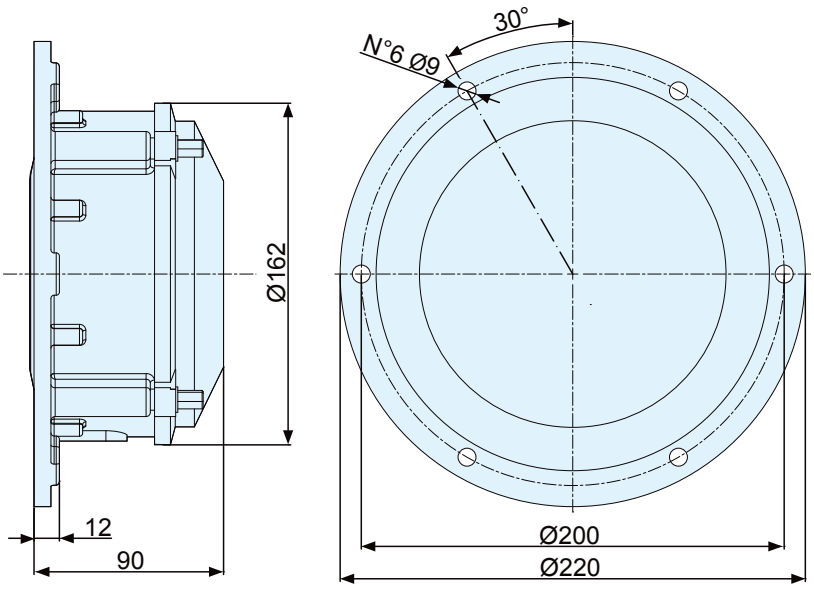

IPX

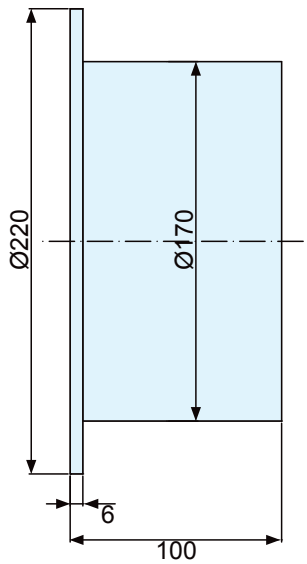

Rozměry v mm

Výhody

- ✓ Samočístící, otěruvzdorná a tepelně odolná membrána EPDM;
- ✓ Samočístící, otěruvzdorná a tepelně odolná membrána pro potraviny;
- ✓ Hliníkové tělo;
- ✓ Vybaveno elektrickým obvodem (IPE) nebo kontaktním spínačem (IPM).

1. Kryt
2. Průchodka
3. Filtr odvětrání (pouze IPM)
4. Membrána

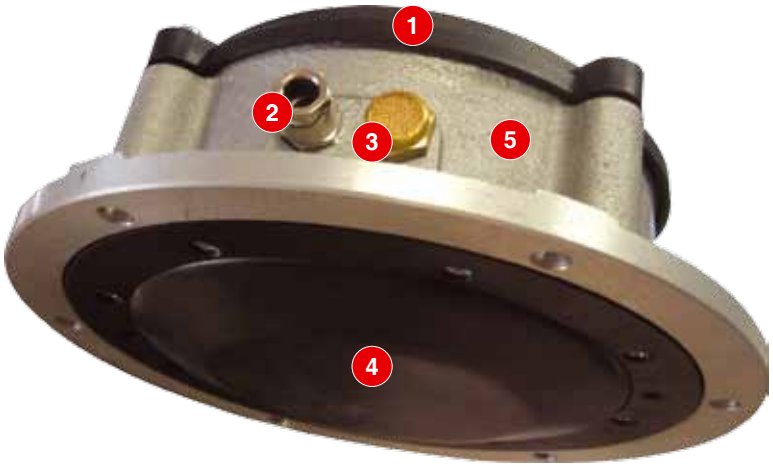

EPDM

Potravinářská guma

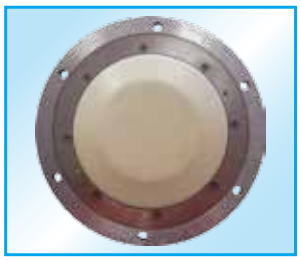

5. Tělo

IPE

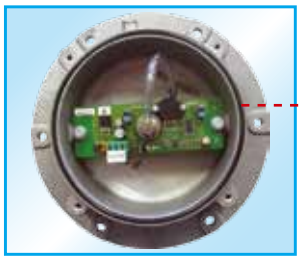

Elektronická karta

IPM

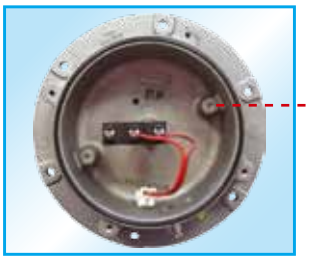

Mikrospínač

IPE		
Kód	Výstupní signál (mA)	Materiál membrány
IPE1	0 – 20	EPDM
IPEA1		Potravinářská guma
IPE5	4 – 20	EPDM
IPEA5		Potravinářská guma

IPM		
Code	Jmenovitý spínací tlak (bar)	Materiál membrány
IPM2001	0.02	EPDM
IPM200A1		Potravinářská guma
IPM3001	0.03	EPDM
IPM300A1		Potravinářská guma
IPM4001	0.04	EPDM
IPM400A1		Potravinářská guma

Příslušenství

Adaptér IPX

- Adaptér IPX pro navaření na střechu sila pro uchycení IPE/IPM;
- Vyroben z uhlíkové oceli s práškovým nástřikem.

Aplikace

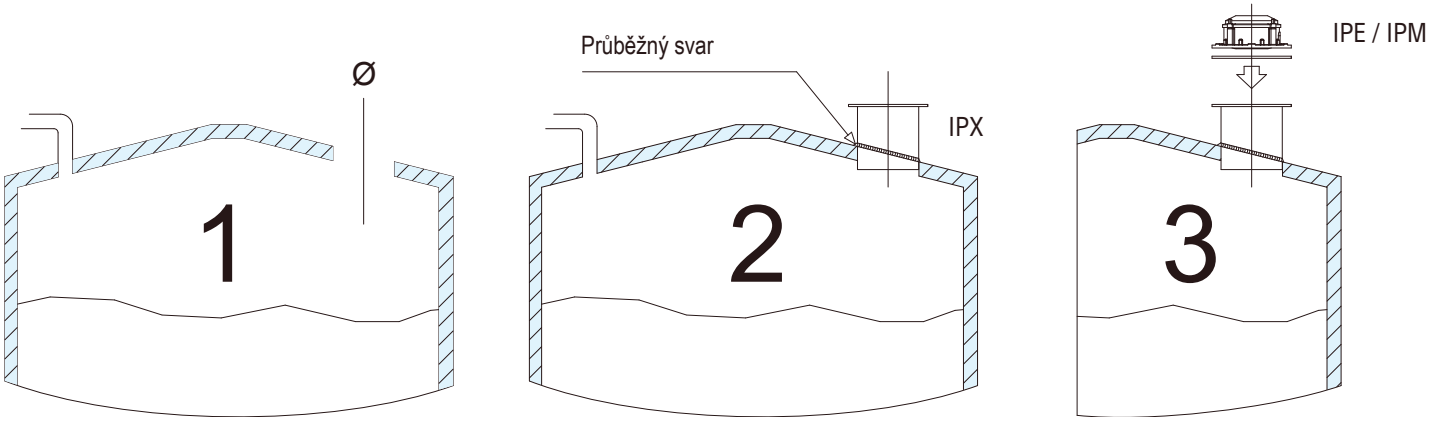

Běžná instalace je na střechu sila nebo zásobníku, kde snímač IPE či IPM snímá hladinu tlaku uvnitř.

06300235O Leden 2013 Vymezujeme si právo měnit technické specifikace.

WAM® FLITECH® MAP® EXTRAC® SPECO® TOREX® OLI® RONCUZZI® TECNO CM

TOREX®

UNI EN ISO 9001 Certified Company

www.has.cz

www.wamgroup.com